Լեռ 12 բնակարան 21
պատշգամբի մասնագիր

N/N	Անվանումը	Չափման միավոր	Քանակը
	Քանդման աշխատանքներ		
A	Քայքայված ց/ավազե սվաղի քանդում	քմ	9.6
B	Բազրիքի փայտե բռնածողի ապամոնտ.	խմ	0.023
C	Մետաղ. մասերի ներկի մաքրում	քմ	3.3
	Իրականացվող աշխատանքներ		
A	Ց/ավազե սվաղ ցանցի վրա (+9.90 նիշում)	քմ	9.6
B	Ցանց Φ 4 բջիջ 100*100 (рабица) 9.6 քմ	կգ	20.6
C	Ներկում ճակատային ներկով (+9.90 նիշում)	քմ	9.6
D	Կոռոզիայի ենթարկված ամրանների մաքրում խոզանակով	քմ	9.6
E	Քայքայված մասերի բետոնացում Բ 15 դ բետոնով	խմ	0.01
	Ճաղաշարի վերանորոգում		
A	Փայտե բռնածողի տեղադրում 50*50 L 6200	խմ	0.023
B	Փայտե բռնածողի լաքապատում	քմ	1.82
C	Մետաղական մասերի ներկում 2 անգամ	կգ	3.3

Ճակատ 2-2 Մ 1:50

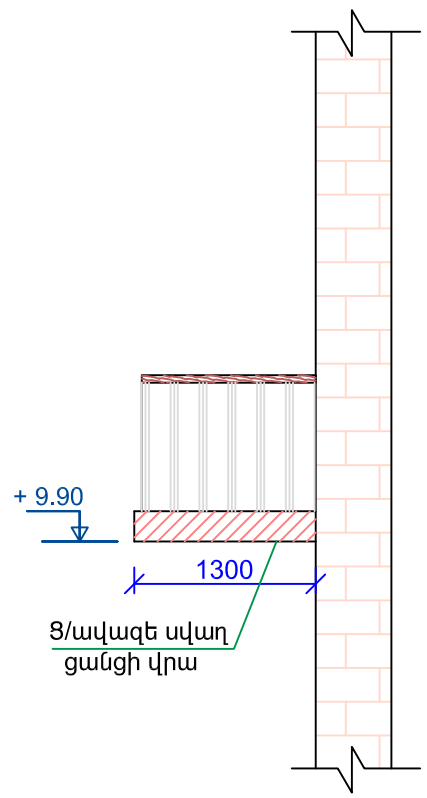

Ցանցի տեսք Մ 1:20

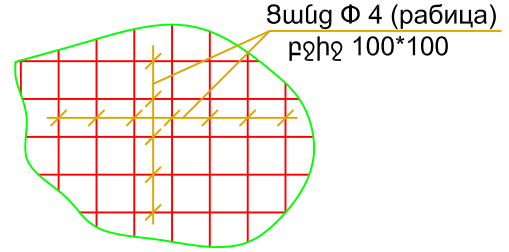

Չափ.մ.	Մաս.թ.	Թերթեր	Փաստ.	Ստորագր.	Ամսաթիվ	Պատվիրատու՝ Երևանի քաղաքապետարան Պատվեր՝ N ԵՔ-ՊԸԱՇՁԲ-14/105		
Տնօրեն		Հ. Լևոնյան			Երևան քաղաքի կենտրոն վարչական շրջանի շենքերի պատշգամբների հիմնանորոգման նախագիծ	Էտապ	Թերթ	Թերթեր
Նախագծող		Ս. Սարգսյան				ԱՆ	ճՇ-9	29
					Լեռ12, բնակարան 21 Ճակատ 2-2 Մ 1:50 ; մասնագիր	«ՀԱՄԱՇԻՆՆԱԽԱԳԻԾ» ՍՊԸ		